DİJİTAL PANEL İLE 2446SMPS BAĞLANTI ŞEMASI

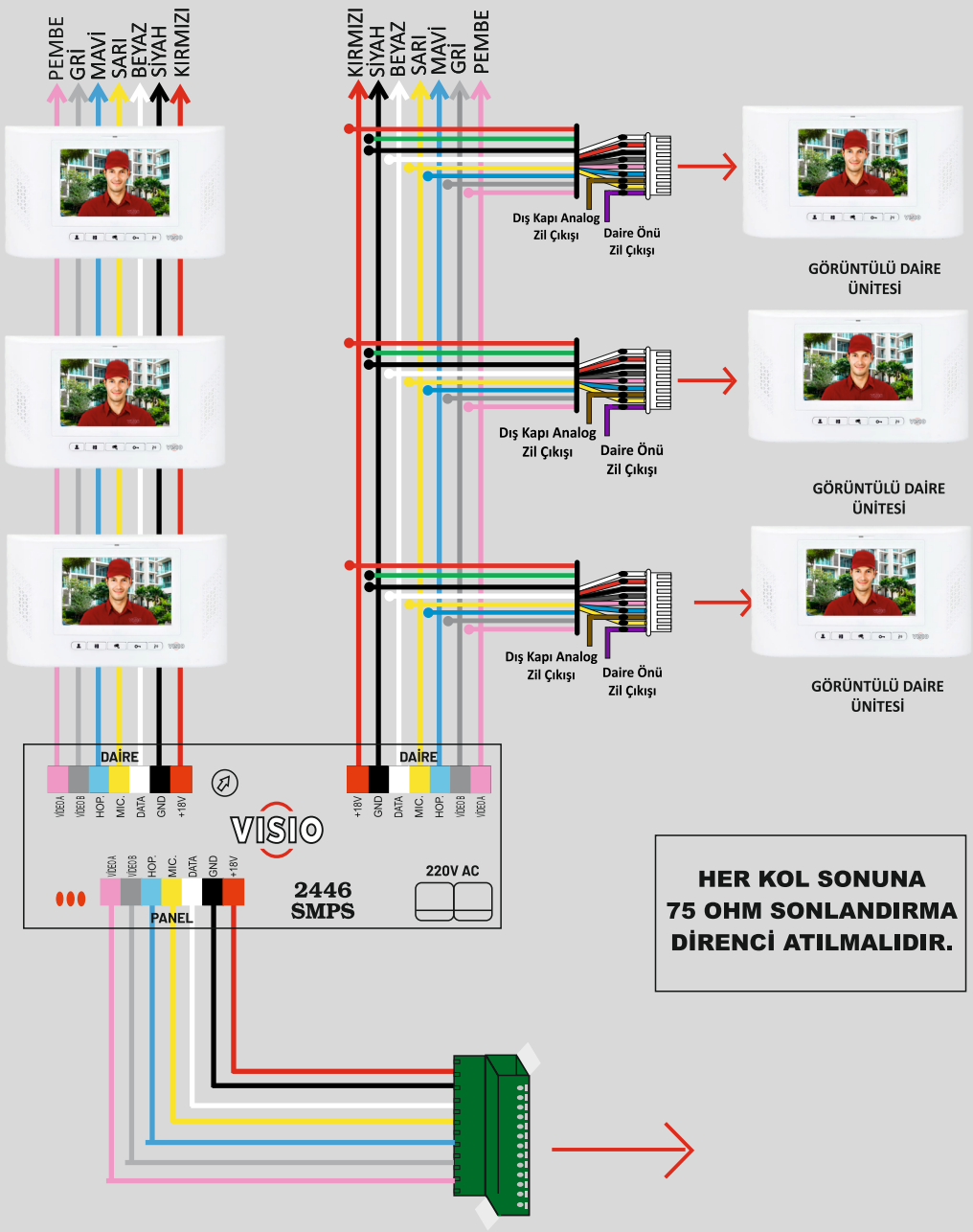

HER KOL SONUNA 75 OHM SONLANDIRMA DİRENCİ ATILMALIDIR.
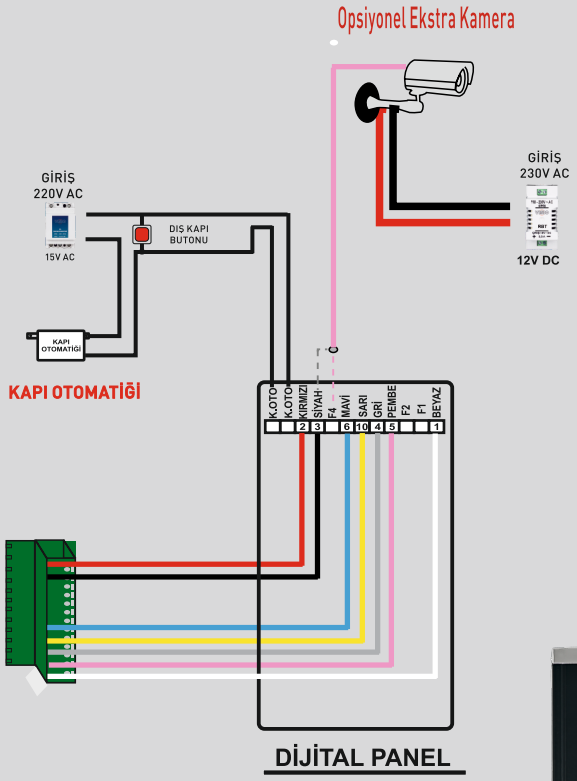
DİJİTAL PANEL İLE 2446SMPS BAĞLANTI ŞEMASI